MULLER MACHINES SA
BRÜGG/BIENNE

Industriestrasse 22
CH-2555 Bruegg

T +41 32 373 34 44
F +41 32 373 48 27

E sales@mullermachines.ch
W www.mullermachines.ch

Inventarnummer: 23095

Portal Fräswerk
FPT DINO
HEIDENHAIN 530
2002

Technische Daten

Anzahl Achsen total	5
Tischbreite	1200 mm
Verfahrwege:	
X-Achse	2800 mm
Y-Achse	1600 mm
Z-Achse	800 mm
Spindelaufnahme:	HSK 63
Spindeldrehzahlen:	
Stufenlos	
von	0 U/min
bis	18000 U/min
Anschluss 50 Hz 3x	380 Volt
Installierte Leistung total	68.7 kW
Abmessungen total zirka:	
Länge	10500 mm
Breite	3800 mm
Höhe	4600 mm
Diverses Zubehör:	
Späneförderer	
Kühlmitteleinrichtung	
Elektronisches Handrad	
Schaltschrank Klimagerät	
Beleuchtung	

fpt
Dino
Steb

fpt
Dino
Steb

fpt
Dino
DYNAMIC PRECISION

HEIDENHAIN
fpt

fpt

fpt

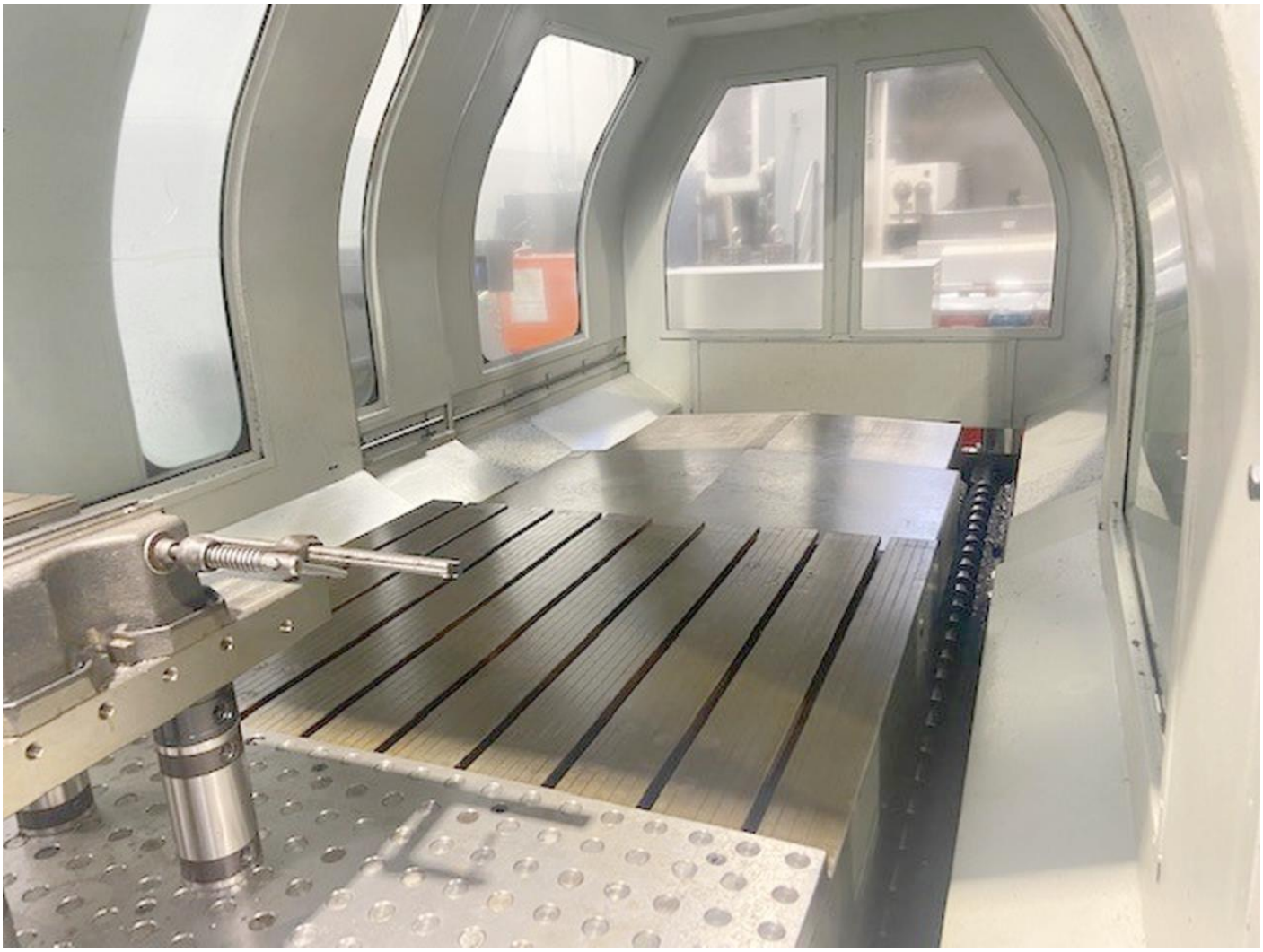

Quaranta Group s.r.l.
fpt

Stab
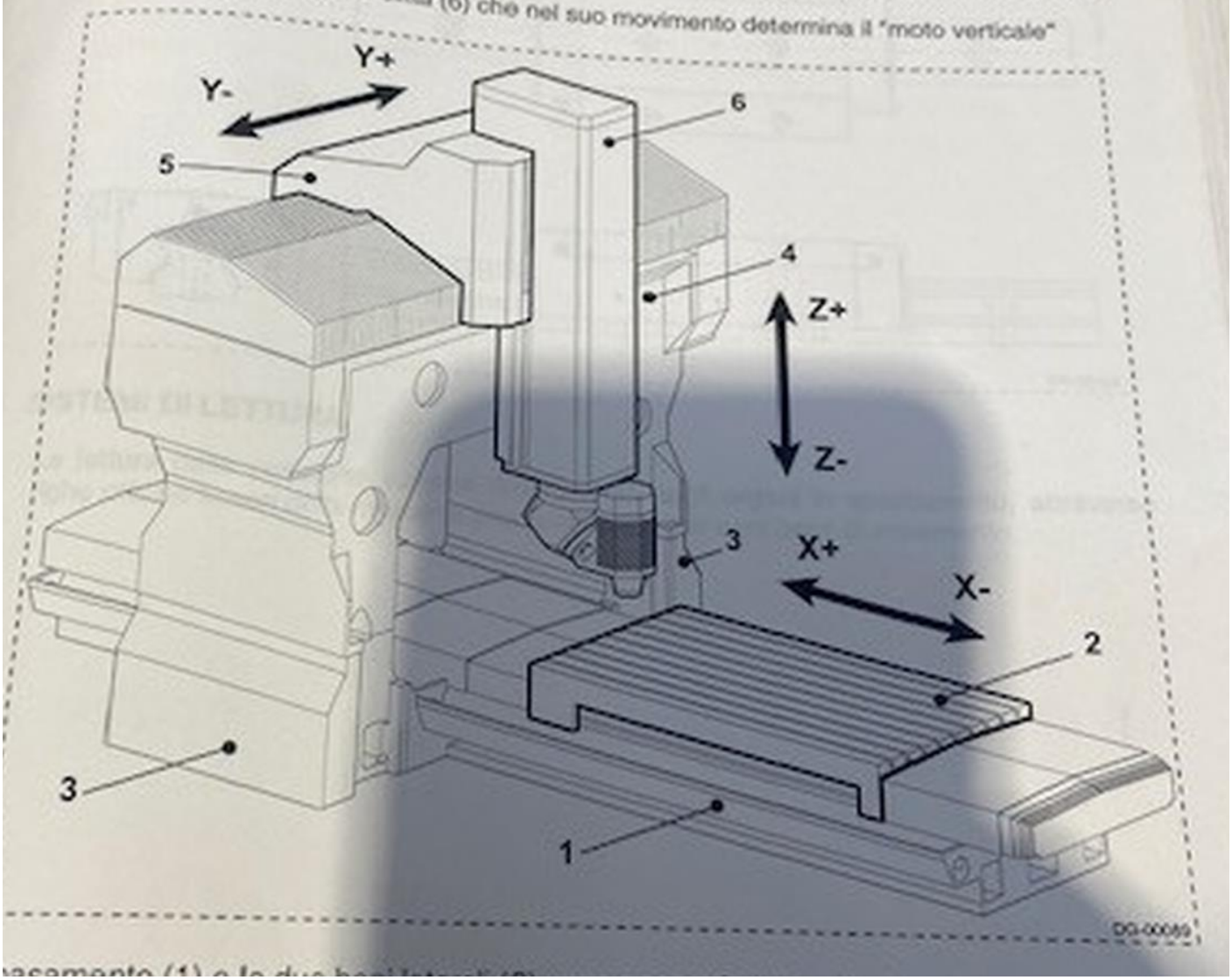
- Il portale (4) sostiene nella parte superiore il carro (5) che nel suo movimento determina il "moto trasversale"
- Il carro (5) sostiene la slitta (6) che nel suo movimento determina il "moto verticale"