MULLER MACHINES SA
BRÜGG/BIENNE

Industriestrasse 22
CH-2555 Bruegg

T +41 32 373 34 44
F +41 32 373 48 27

E sales@mullermachines.ch
W www.mullermachines.ch

Inventarnummer: 21724

Rundschleifmaschine
KELLENBERGER 600 U 175

Technische Daten

Spitzenhöhe	175 mm
Spitzenweite	600 mm
Schleifscheibe:	
Durchmesser	350 mm
Breite	50 mm
Bohrung	127.0 mm
Schleifscheibendrehzahlen:	
Anzahl (Stufen)	4
von	1500 U/min
bis	3600 U/min
Schleifkopf drehbar	270 °
Werkstückspindelstock:	
Drehzahlen:	
Stufenlos	
von	20 U/min
bis	400 U/min
Drehbar	360 °
Spannzangenaufnahme Typ	W25
Spindelkonus	5 MK
Reitstock-Pinolenaufnahme:	3 MK
Grösste Schrägstellung des Tisches	10 °
Geschwindigkeit des Tisches:	
Stufenlos	
bis	6.0 m/min
Anschluss 50 Hz 3x	380 Volt

Aussen-Schleifspindelmotor	4.0 PS
Maschinengewicht ca.	2200 kg
Abmessungen Maschine:	
Länge	3000 mm
Breite	1750 mm
Höhe	1600 mm
Diverses Zubehör:	
Innen-Schleifeinrichtung	14'000 -1
Abrichtvorrichtung	
3-Backenfutter Ø	160 mm
Magnetfutter Durchmesser	225 mm
Kühlmitteleinrichtung	
Papierfilteranlage	
Satz Schleifscheiben	
Satz Flansche	
Flansch mit Schleifscheibe	
Werkzeugschrank	
Mitlaufende Lünette	
Auswuchtdorn	
Auswuchtständer	
Satz Spitzen	
Satz Drehherze	
Schleifscheibenschutz	
Schutzvorrichtung	
Sinus Lineal	

KELLENBERGER

CAMUT

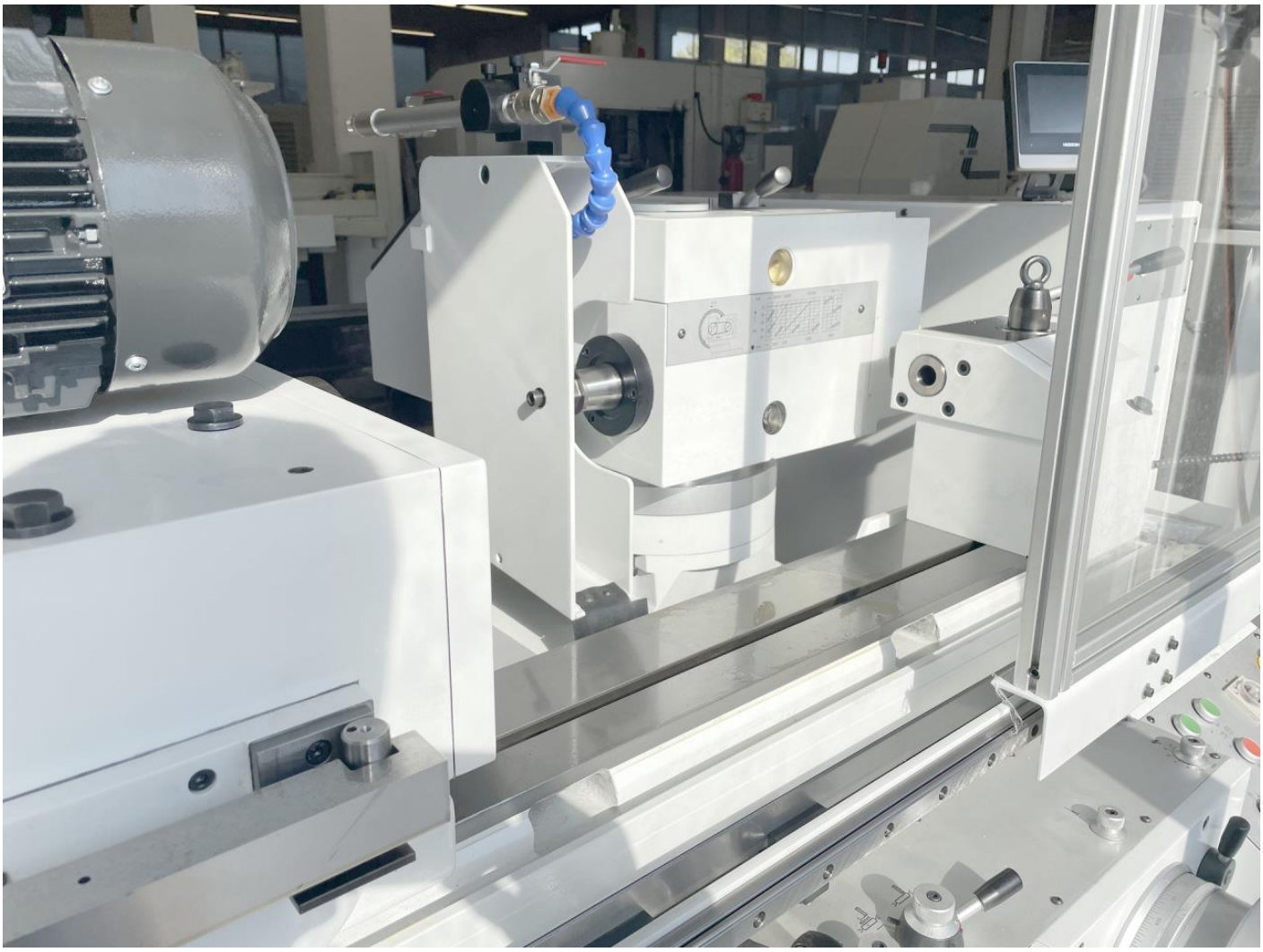

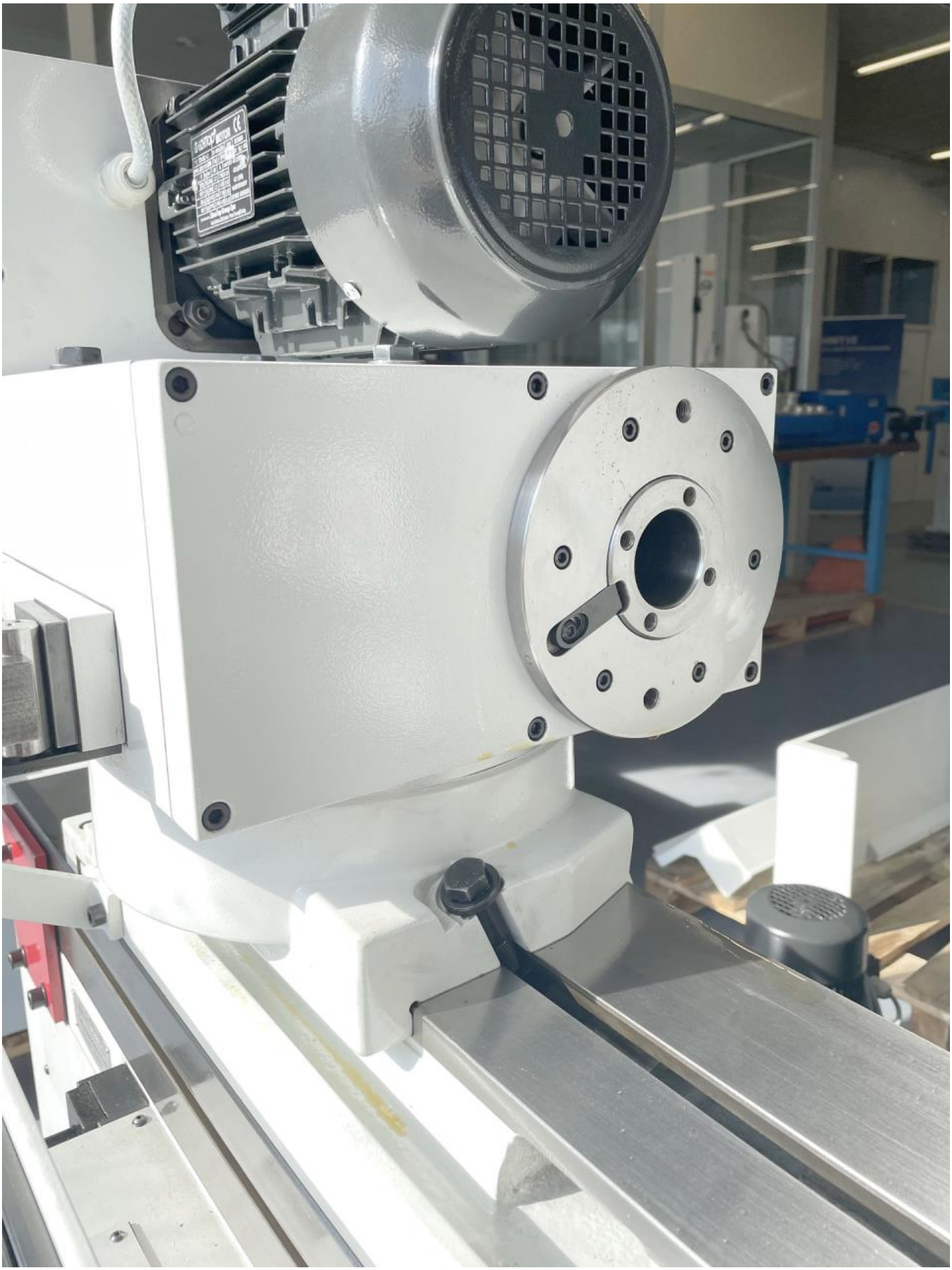

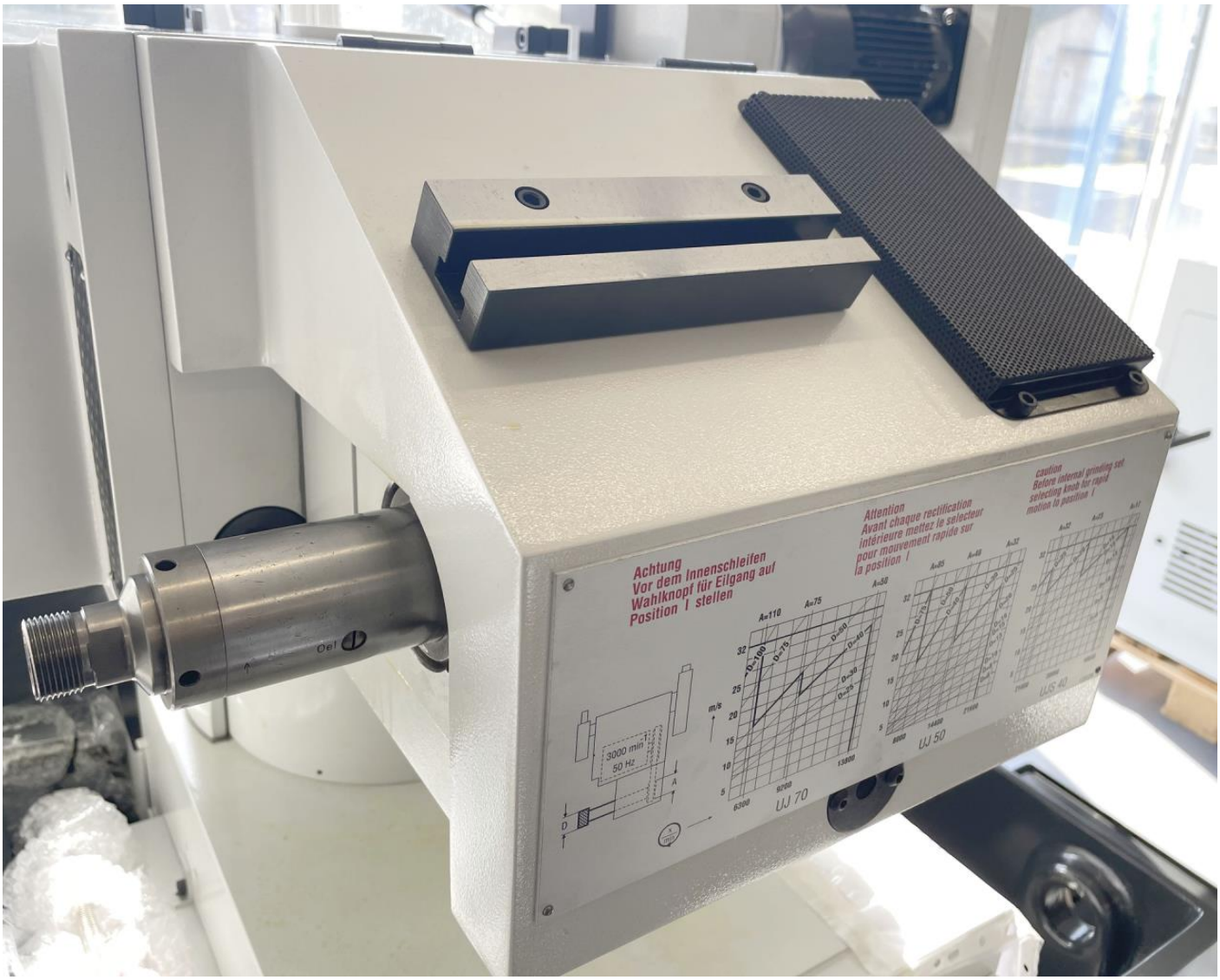
Achtung
Vor dem Innenschleifen
Wahlknopf für Eilgang auf
Position I stellen
Attention
Avant chaque rectification
intérieure mettez le selecteur
pour mouvement rapide sur
la position I
caution
Before internal grinding set
selecting knob for rapid
motion to position I
Oel
3000 min
50 Hz
UJ 70
UJ 50
UJS 40

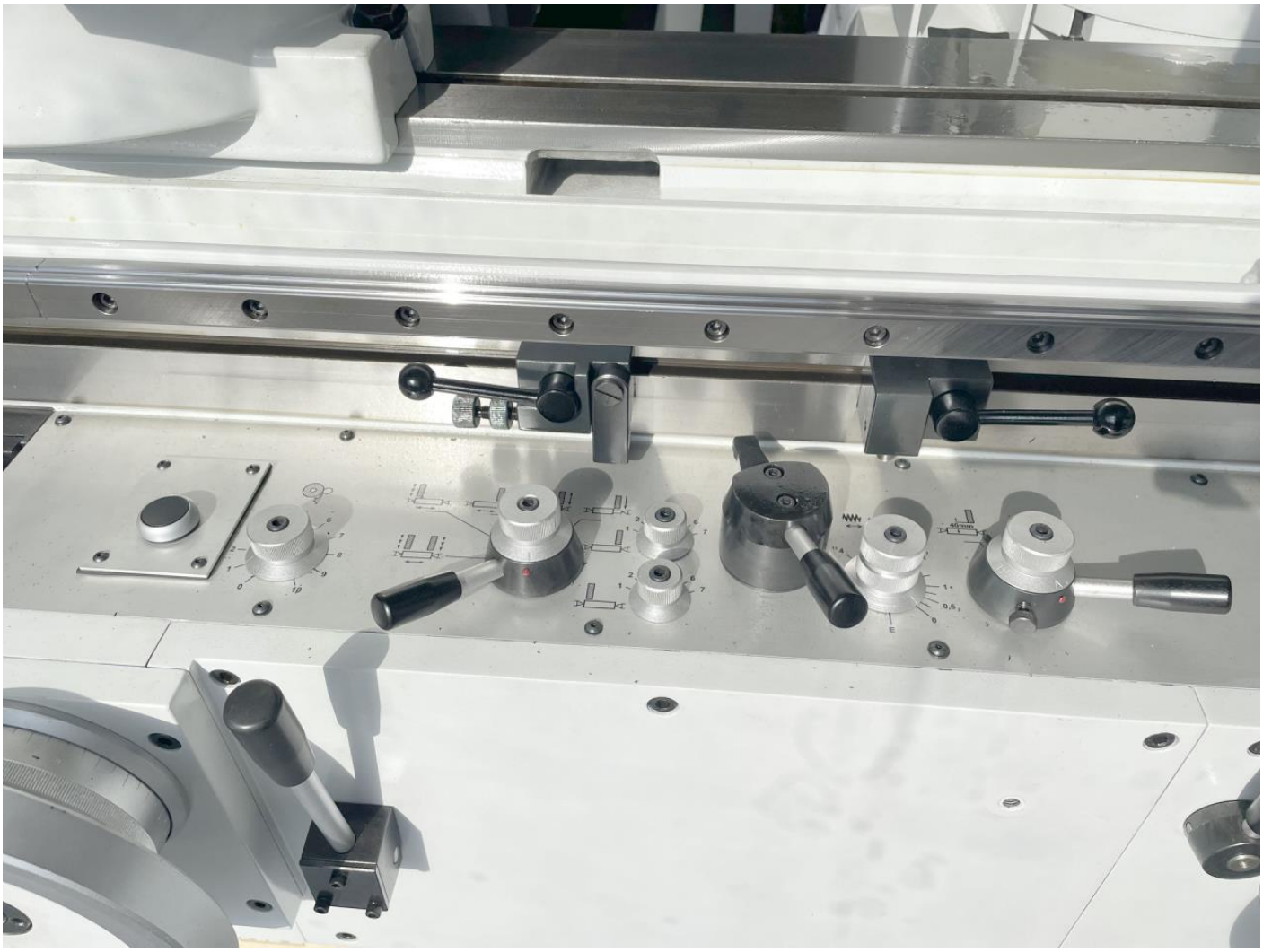

HEIDENHAIN

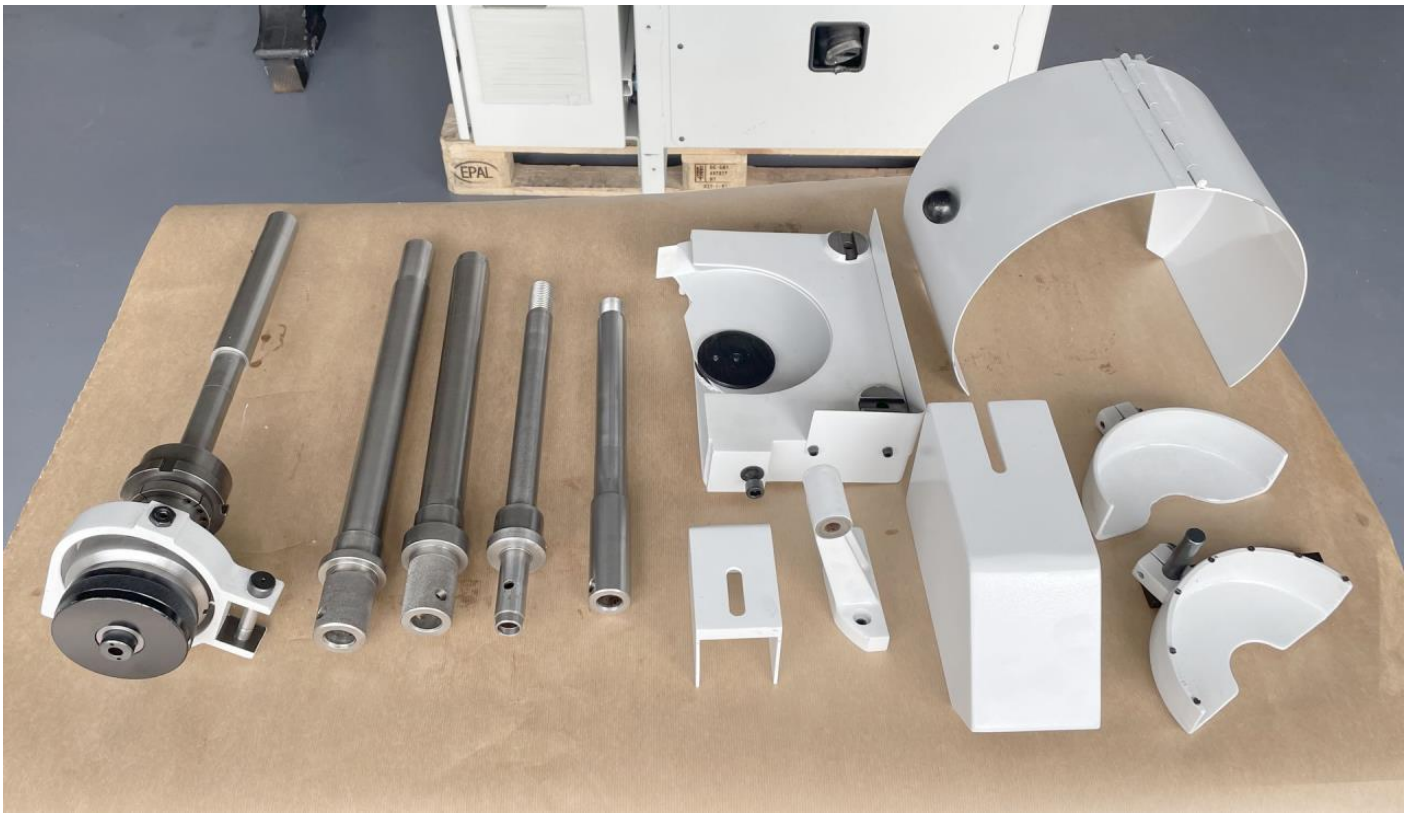
EPAL

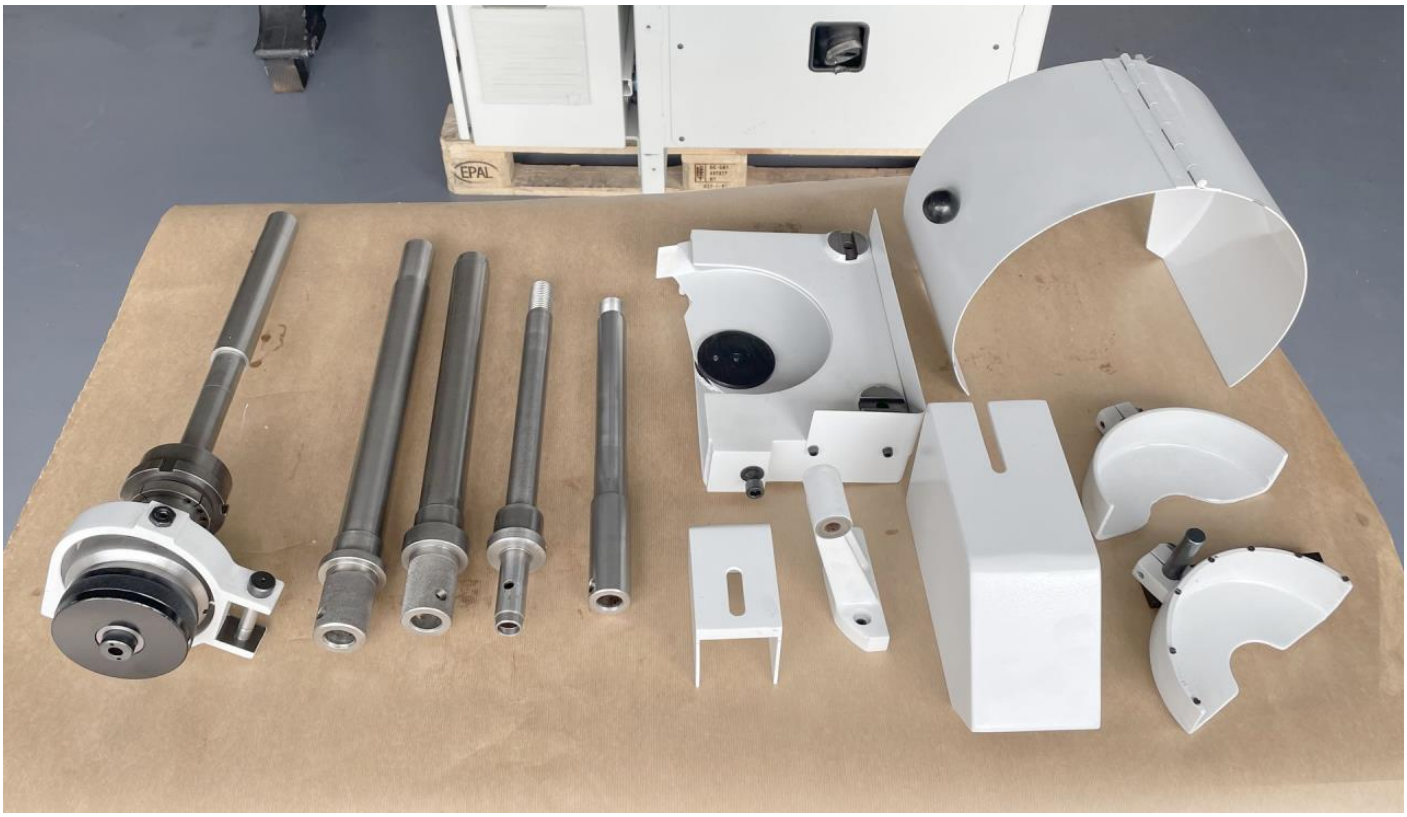
EPAL

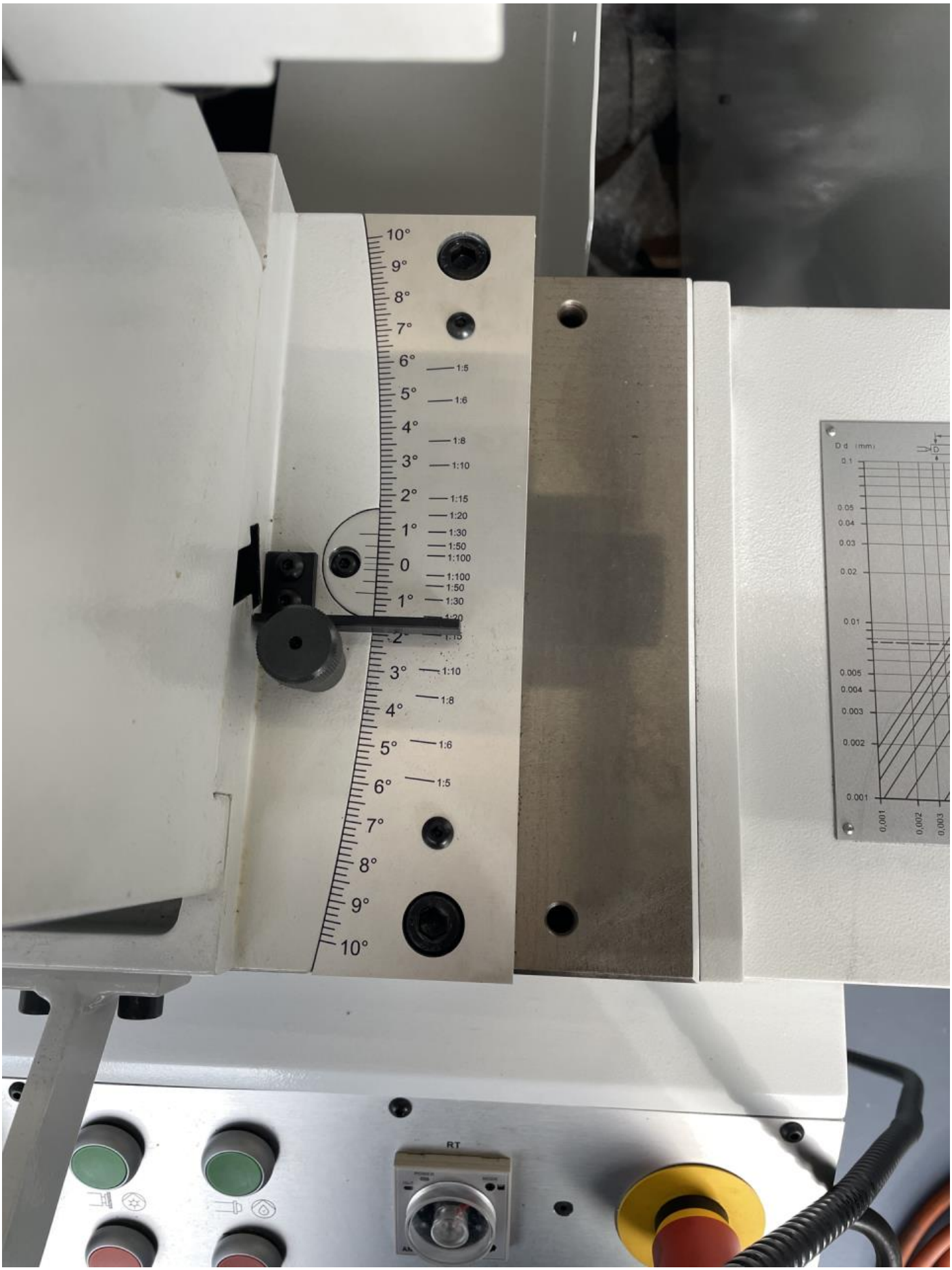
10°
9°
8°
7°
6°
5°
4°
3°
2°
1°
0
1:5
1:6
1:8
1:10
1:15
1:20
1:30
1:50
1:100
RT