MULLER MACHINES SA
top second hand and new precision machine tools

www.mullermachines.ch

SAM 022524 **TORNOS Tipo Micro 8**

Gruppo	Tornio automatico CNC
Produttori	TORNOS
Tipo	Micro 8
Controller	GE FANUC Series 32i-Model A
Anno	2008

Numero di assi totale	7
Lunghezza del pezzo massimo	20 mm
Diametro barra max.	10 mm
Attacco per pinza typo	W15
Giri mandrino:	
con variatore continuo	
da	0 t/min
fino	12000 t/min
Contro mandrino:	
giri:	
da	0 t/min
fino	12000 t/min
Attacco per pinza typo	F13
Avanzamenti rapidi X	20 m/min
Avanzamenti rapidi Y	40 m/min
Avanzamenti rapidi Z	20 m/min
Collegamento 50 Hz 3x	400 Volt
Motore mandrino	2.2 / 3.7 kW
Potenca contro mandrino	2.2 / 3.7 kW
Potenza installata totale	8 kVA
Peso della macchina circa	1600 kg
Dimensioni macchina:	
Lunghezza	1670 mm
Larghezza	870 mm
Altezza	1650 mm

Accessori diversi:

Asse C	
Caricatore	
Fabricante	LNS
Tipo	TRYTEX 08
Anno di costruzione	2009
Separatore di pezzi	
Refrigerazione	
Aspiratore nebbia d'olio (disoleatore)	Donaldson
Microscopio di centraggio	
Set di pinze	
Interfaccia porta seriale RS 232	
Mandrino alta frequenza	2X
Luce di stato	

Industriestrasse 22
CH-2555 Brügg BE / Switzerland
T +41 32 373 34 44
sales@mullermachines.ch
CHE-108.090.645 MWST

MULLER MACHINES SA
top second hand and new precision machine tools

www.mullermachines.ch

Industriestrasse 22
CH-2555 Brügg BE / Switzerland
T +41 32 373 34 44
sales@mullermachines.ch
CHE-108.090.645 MWST

MULLER MACHINES SA
top second hand and new precision machine tools

www.mullermachines.ch

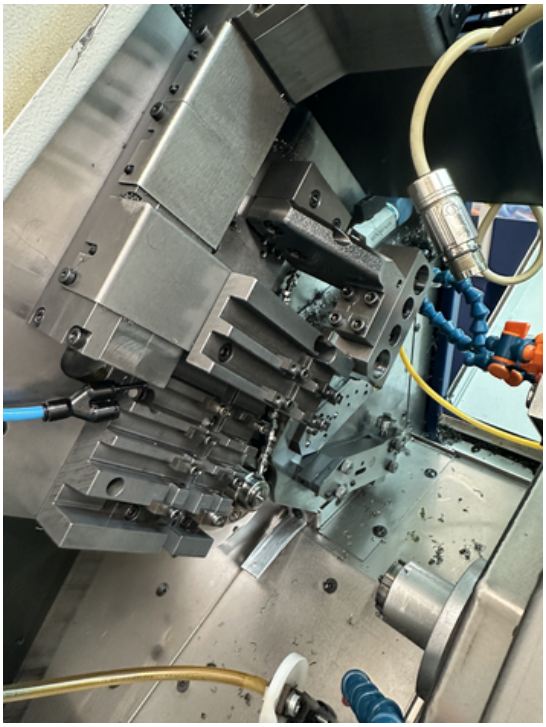

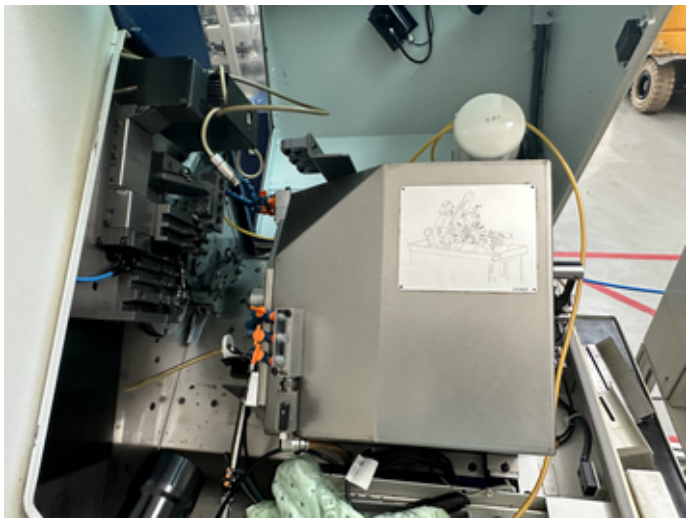

MULLER MACHINES SA
top second hand and new precision machine tools

www.mullermachines.ch

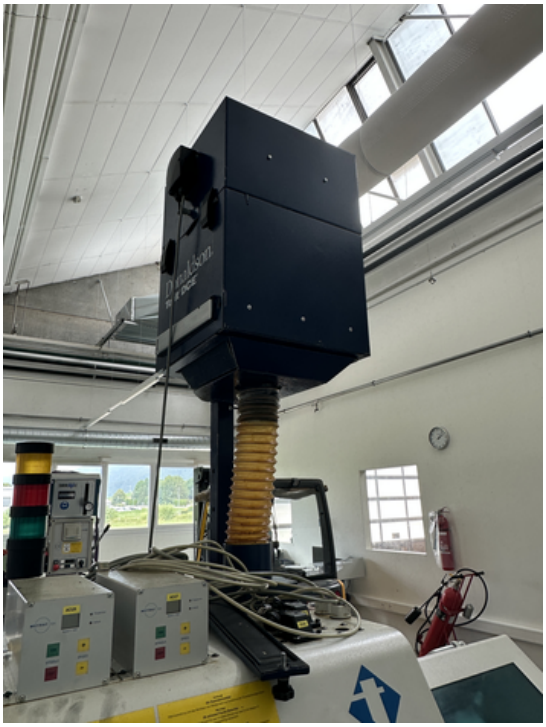

Industriestrasse 22
CH-2555 Brügg BE / Switzerland
T +41 32 373 34 44
sales@mullermachines.ch
CHE-108.090.645 MWST

MULLER MACHINES SA
top second hand and new precision machine tools
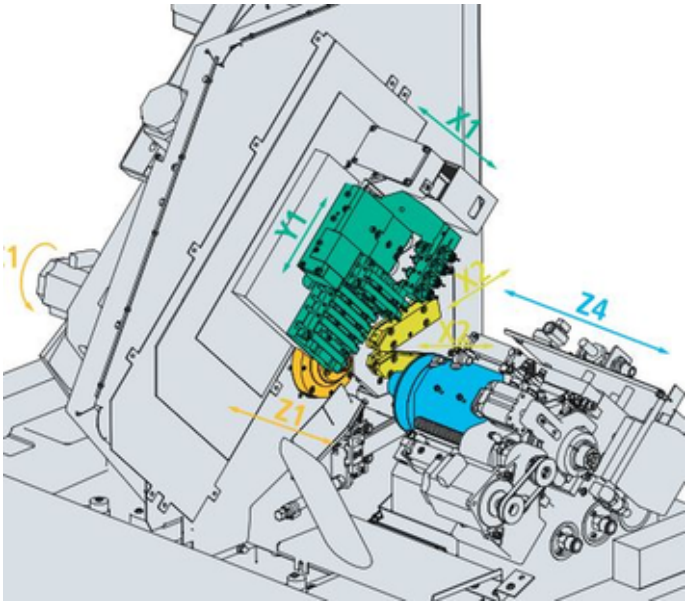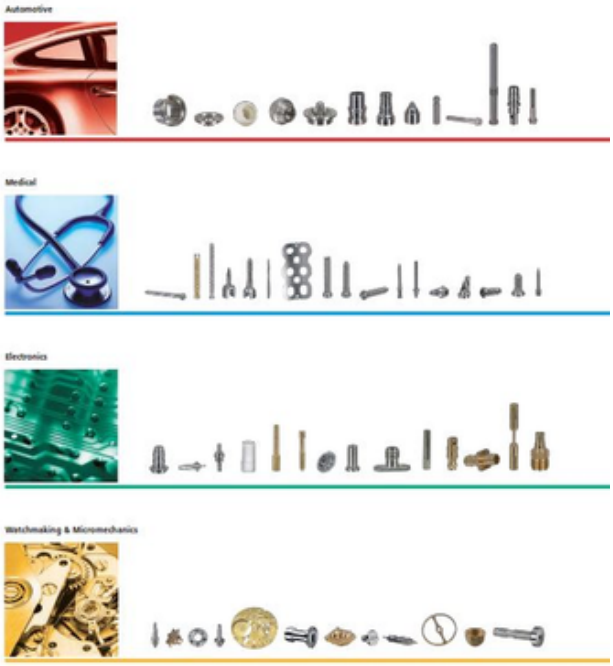
www.mullermachines.ch