MULLER MACHINES SA
top second hand and new precision machine tools

www.mullermachines.ch

SAM 022524 **TORNOS Art Micro 8**

Gruppe	CNC Langdrehautomat
Hersteller	TORNOS
Art	Micro 8
Steuerung	GE FANUC Series 32i-Model A
Jahr	2008

Anzahl Achsen total	7
Werkstücklänge max.	20 mm
Stangendurchmesser max.	10 mm
Spannzangenaufnahme Typ	W15
Spindeldrehzahlen:	
Stufenlos	
von	0 t/min
bis	12000 t/min
Gegenspindel:	
Drehzahlen:	
von	0 t/min
bis	12000 t/min
Spannzangenaufnahme Typ	F13
Eilgang X	20 m/min
Eilgang Y	40 m/min
Eilgang Z	20 m/min
Anschluss 50 Hz 3x	400 Volt
Spindelmotor	2.2 / 3.7 kW
Leistung der Gegenspindel	2.2 / 3.7 kW
Gesamtleistungsbedarf	8 kVA
Maschinengewicht ca.	1600 kg
Abmessungen Maschine:	
Länge	1670 mm
Breite	870 mm
Höhe	1650 mm

Diverses Zubehör:

C-Achse	
Lademagazin	
Fabrikat	LNS
Typ	TRYTEX 08
Baujahr	2009
Teileseparator	
Kühlmitteleinrichtung	
Kühlmittel-/ Nebelabsaugung	Donaldson
Zentriermikroskop	
Satz Spannzangen	
Schnittstelle RS 232	
Hochfrequenzspindel	2X
Zustandsleuchte	

Industriestrasse 22
CH-2555 Brügg BE / Switzerland
T +41 32 373 34 44
sales@mullermachines.ch
CHE-108.090.645 MWST

MULLER MACHINES SA
top second hand and new precision machine tools

www.mullermachines.ch

Industriestrasse 22
CH-2555 Brügg BE / Switzerland
T +41 32 373 34 44
sales@mullermachines.ch
CHE-108.090.645 MWST

MULLER MACHINES SA
top second hand and new precision machine tools

www.mullermachines.ch

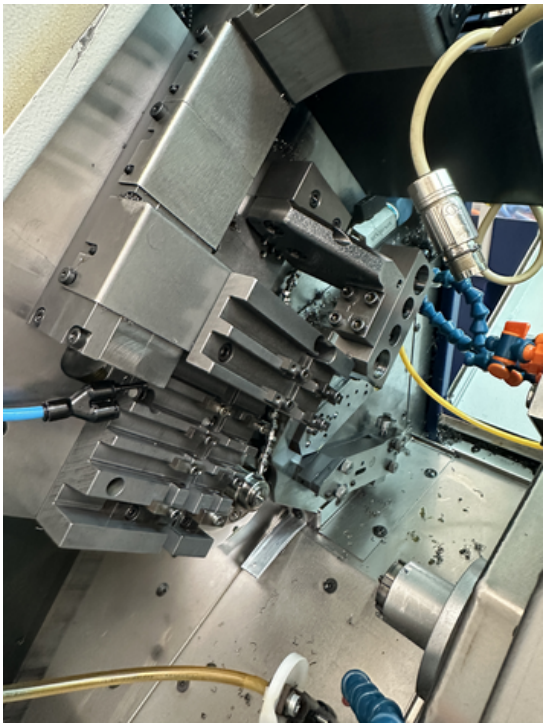

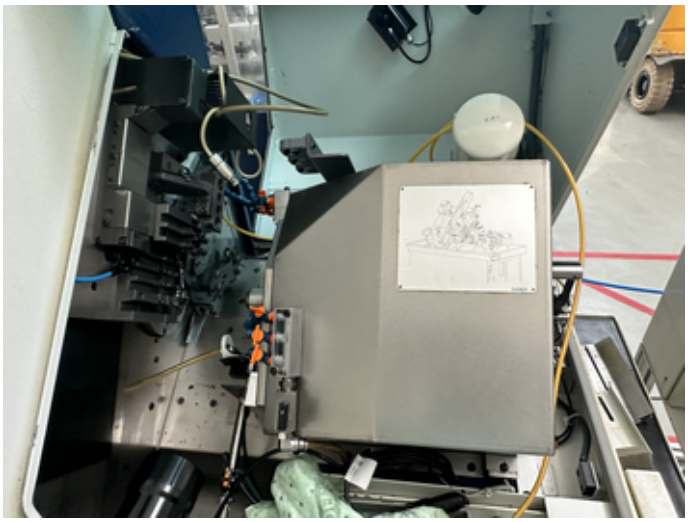

MULLER MACHINES SA
top second hand and new precision machine tools

www.mullermachines.ch

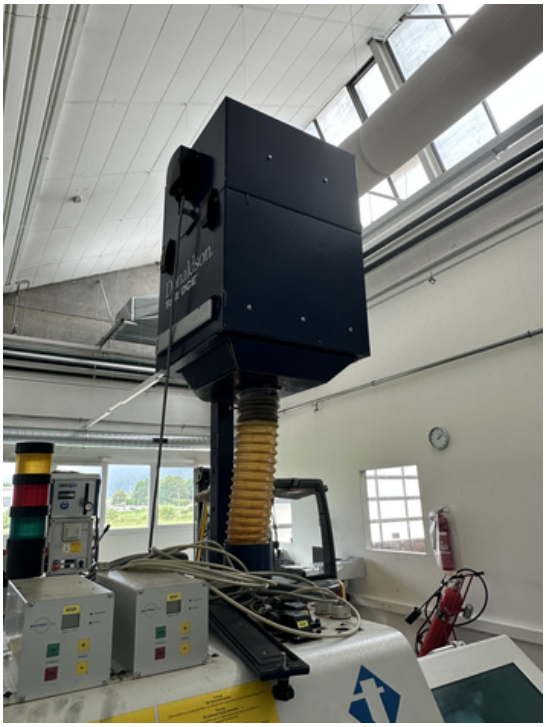

Industriestrasse 22
CH-2555 Brügg BE / Switzerland
T +41 32 373 34 44
sales@mullermachines.ch
CHE-108.090.645 MWST

MULLER MACHINES SA
top second hand and new precision machine tools
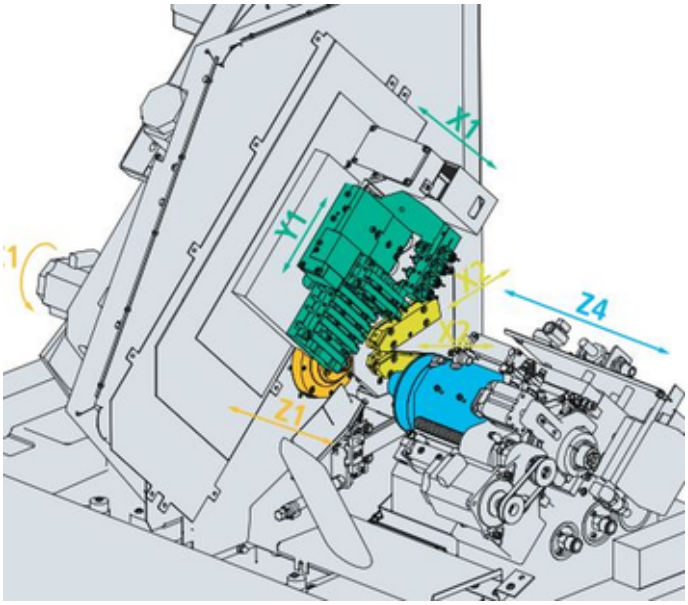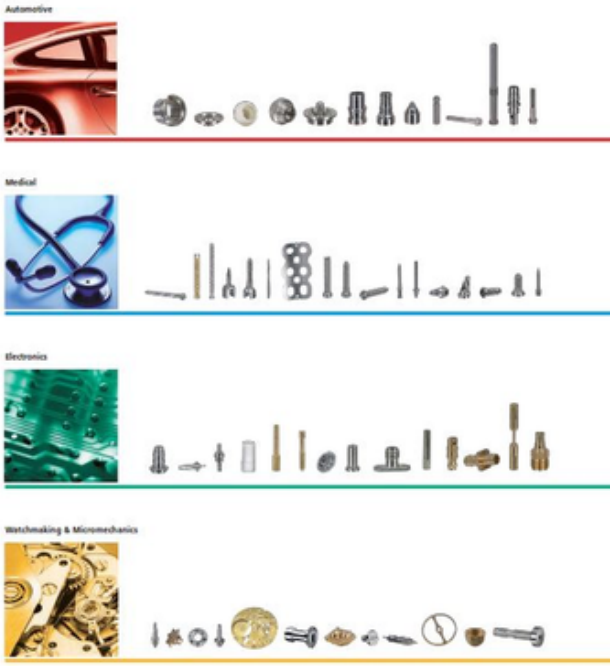
www.mullermachines.ch